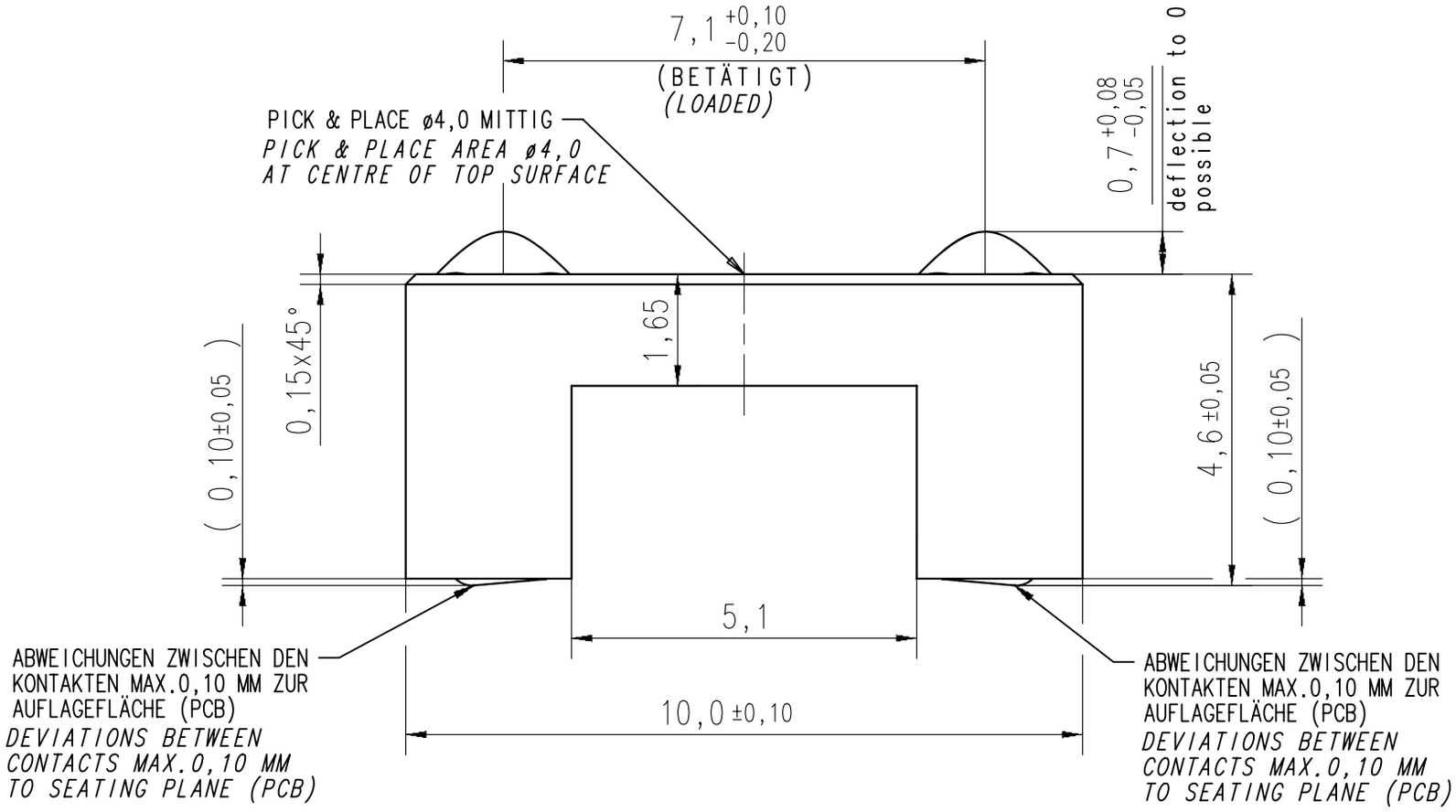
7,1 +0,10 -0,20
(BETÄTIGT)
(LOADED)
PICK & PLACE ø4,0 MITTIG
PICK & PLACE AREA ø4,0
AT CENTRE OF TOP SURFACE
0,7 +0,08 -0,05
deflection to 0 possible
0,15x45°
1,65
(0,10±0,05)
4,6 ±0,05
(0,10±0,05)
5,1
10,0 ±0,10
ABWEICHUNGEN ZWISCHEN DEN KONTAKTEN MAX.0,10 MM ZUR AUFLAGEFLÄCHE (PCB)
DEVIATIONS BETWEEN CONTACTS MAX.0,10 MM TO SEATING PLANE (PCB)
ABWEICHUNGEN ZWISCHEN DEN KONTAKTEN MAX.0,10 MM ZUR AUFLAGEFLÄCHE (PCB)
DEVIATIONS BETWEEN CONTACTS MAX.0,10 MM TO SEATING PLANE (PCB)

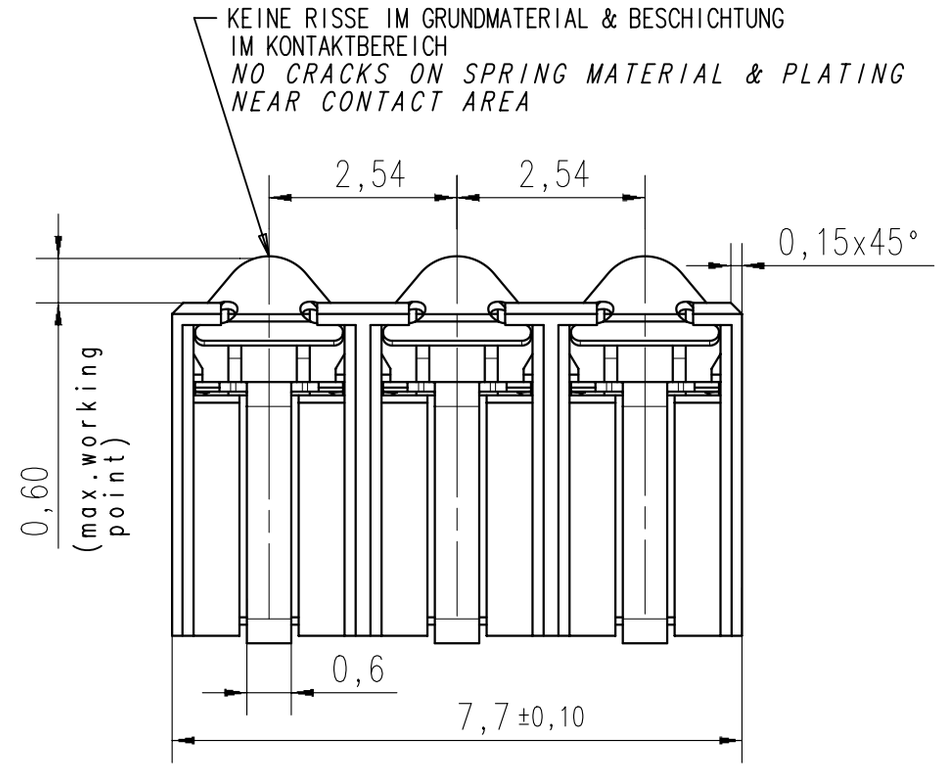
KEINE RISSE IM GRUNDMATERIAL & BESCHICHTUNG IM KONTAKTBEREICH
NO CRACKS ON SPRING MATERIAL & PLATING NEAR CONTACT AREA
2,54
2,54
0,15x45°
0,60
(max.working point)
0,6
7,7 ±0,10

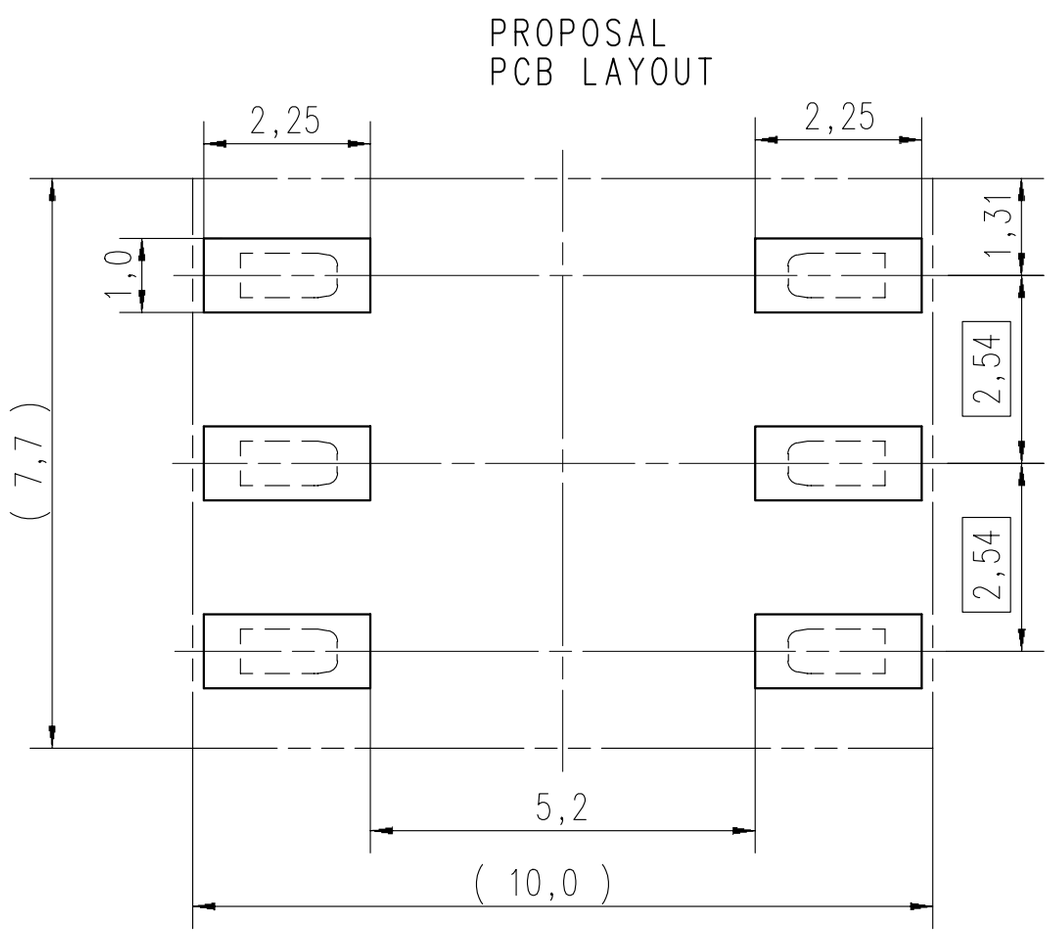
PROPOSAL
PCB LAYOUT
2,25
2,25
1,0
1,31
2,54
2,54
(7,7)
5,2
(10,0)